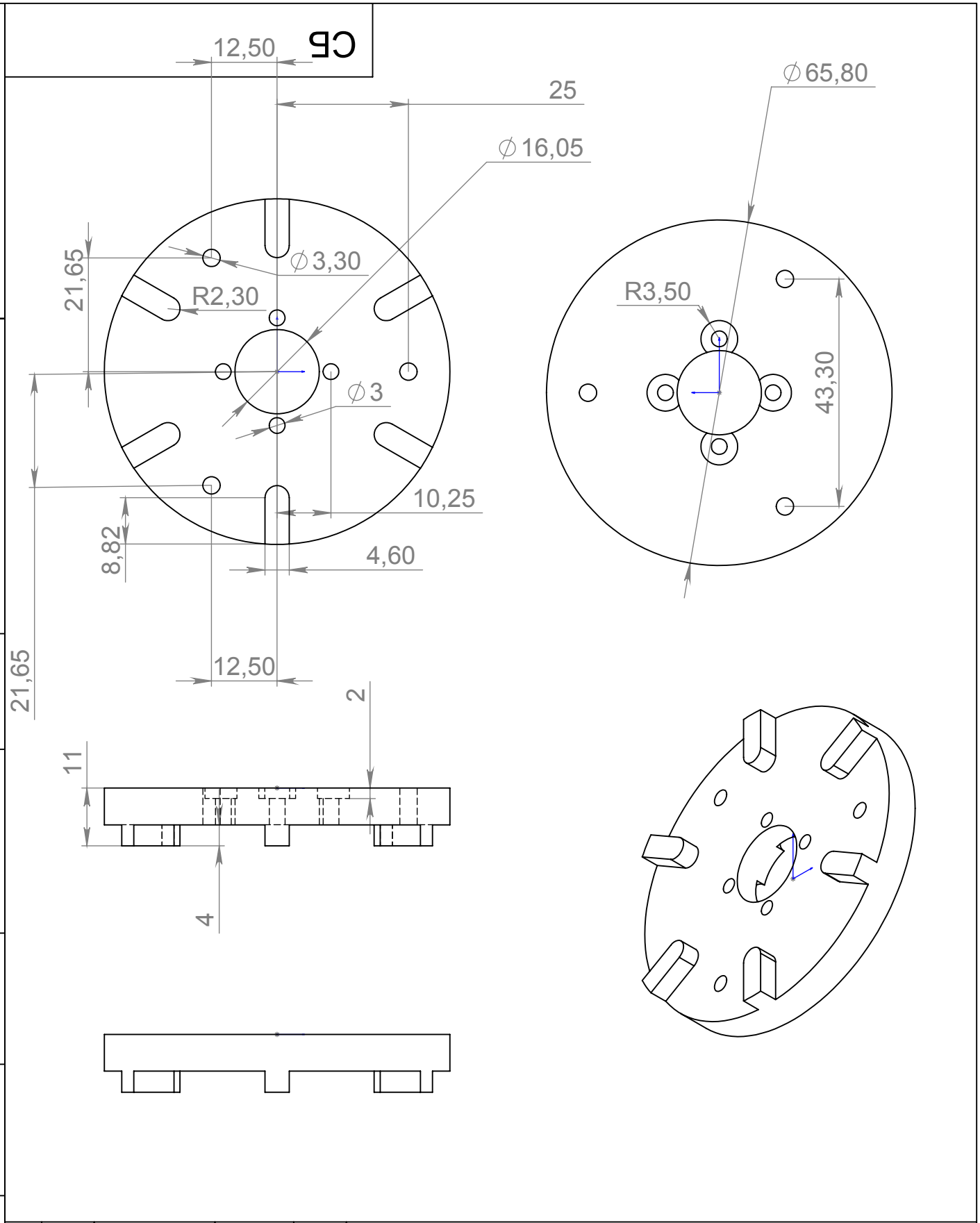

					СБ		
Изм.	Лист	№ докум.	Подп.	Дата			
Разраб.					Сборочный чертеж	Лит.	Масса: 0.18	Масштаб: 1:1
Пров.						Лист 1	Листов 1
Т. контр.							
Н. контр.					Материал <не указан>	SolidWorks RUSSIA	
Утв.							

Перв. примен. | Справ. № | Подп. и дата | Инв. № дубл. | Взам. инв. № | Подп. и дата | Инв. № подл.

Копировал | Формат А4